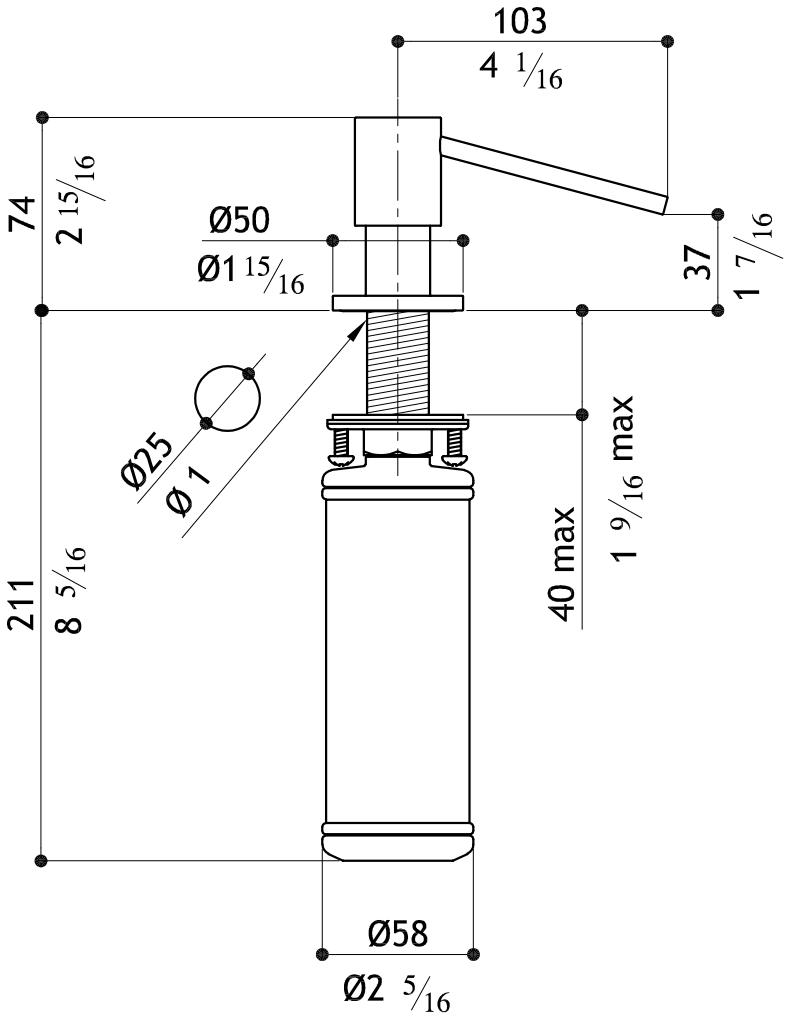

MGS
MILANO

0906
SD2L